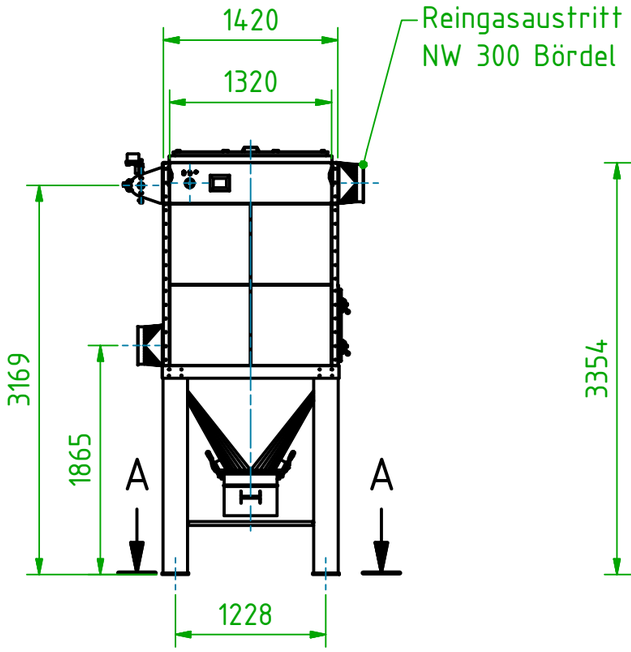

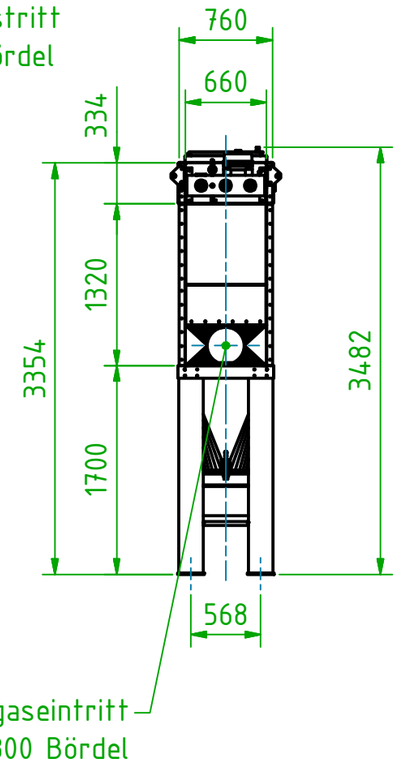

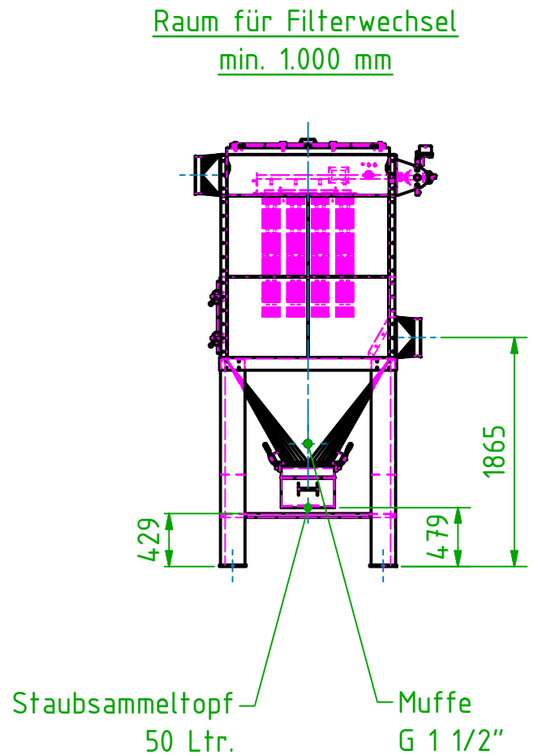

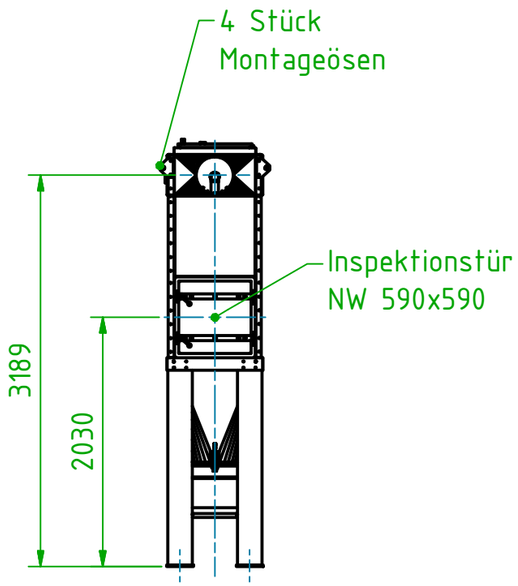

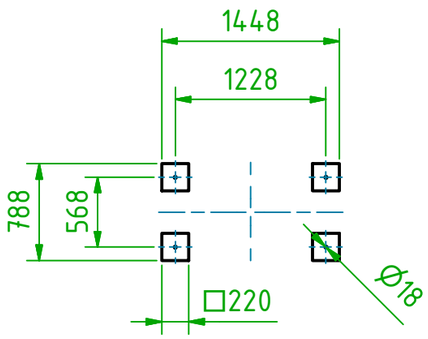

A-A (1 : 50)

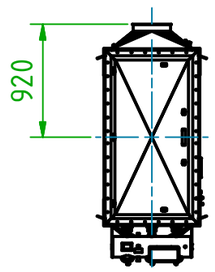

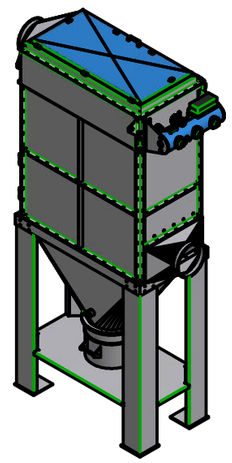

Für diese Zeichnung einschließlich der Anlagen behalten wir uns alle Urheberrechte vor. Ohne unsere schriftliche Zustimmung dürfen sie weder vervielfältigt noch Dritten zugänglich gemacht werden.

HAINKE STAUBFILTER				Allgemeintoleranz DIN ISO 2768m		Oberfläche DIN EN ISO 1302 Reihe 2	Maßstab 1:50	Menge	Masse ca. 630 kg
							Werkstoff: DC 01 Farbton: RAL		
					Datum	Name	HAINKE Gehäuse-Patronenfilter Typ FPG 12-10 = 32,40 m²		
				Bearb.	28.03.2012	D. Behrens			
				Gepr.					
				Norm					
				57532			MAßBLATT		Blatt 1
Zust.	Änderungen	Datum	Name	Dateiname	HAINKE/PROJEKTE				Bl 1