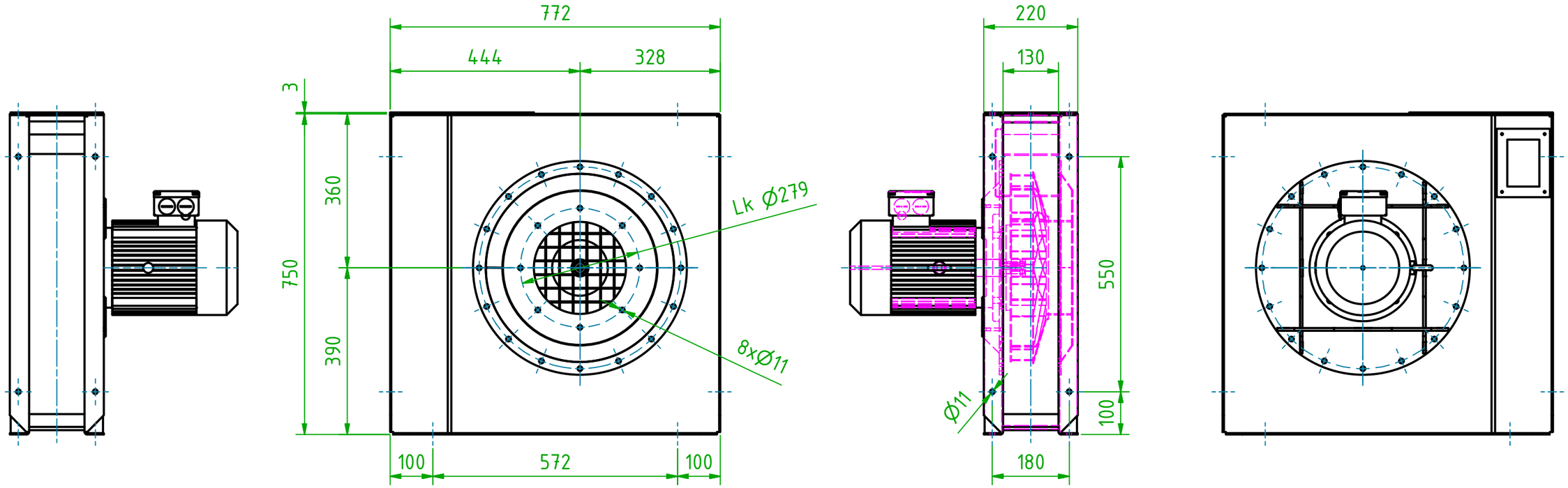


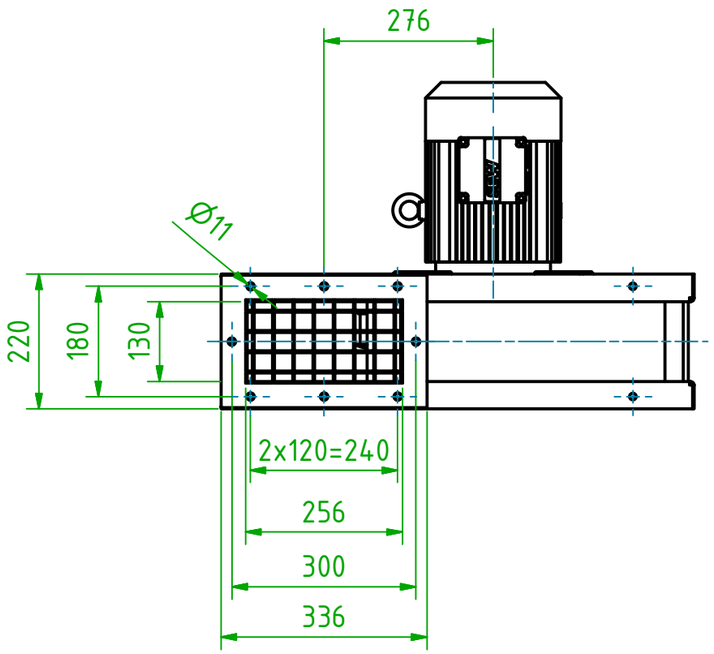


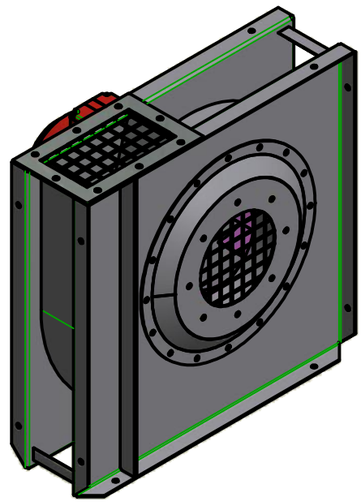

Für diese Zeichnung einschließlich der Anlagen behalten wir uns alle Urheberrechte vor. Ohne unsere schriftliche Zustimmung dürfen sie weder vervielfältigt noch Dritten zugänglich gemacht werden.

HAINKE® STAUBFILTER

| | | | |
|---|---|---|---|
| Allgemeintoleranz | Oberfläche | Maßstab 1:10 | Menge / Masse ca. 80 kg |
| DIN ISO 2768m | DIN 1302 Reihe 2 | | |

| | Datum | Name |
|---|---|---|
| Bearb. | 28.02.2007 | J. Krause |
| Gepr. | | |
| Norm | | |

# HAINKE Radialventilator

Typ ARS 45 - 5 SISW - LG 0

57118

MASSBLATT

Blatt 1 / Bl 1

| Zust. | Änderungen | Datum | Name |
|---|---|---|---|

Dateiname HAINKE/PRODUKTE